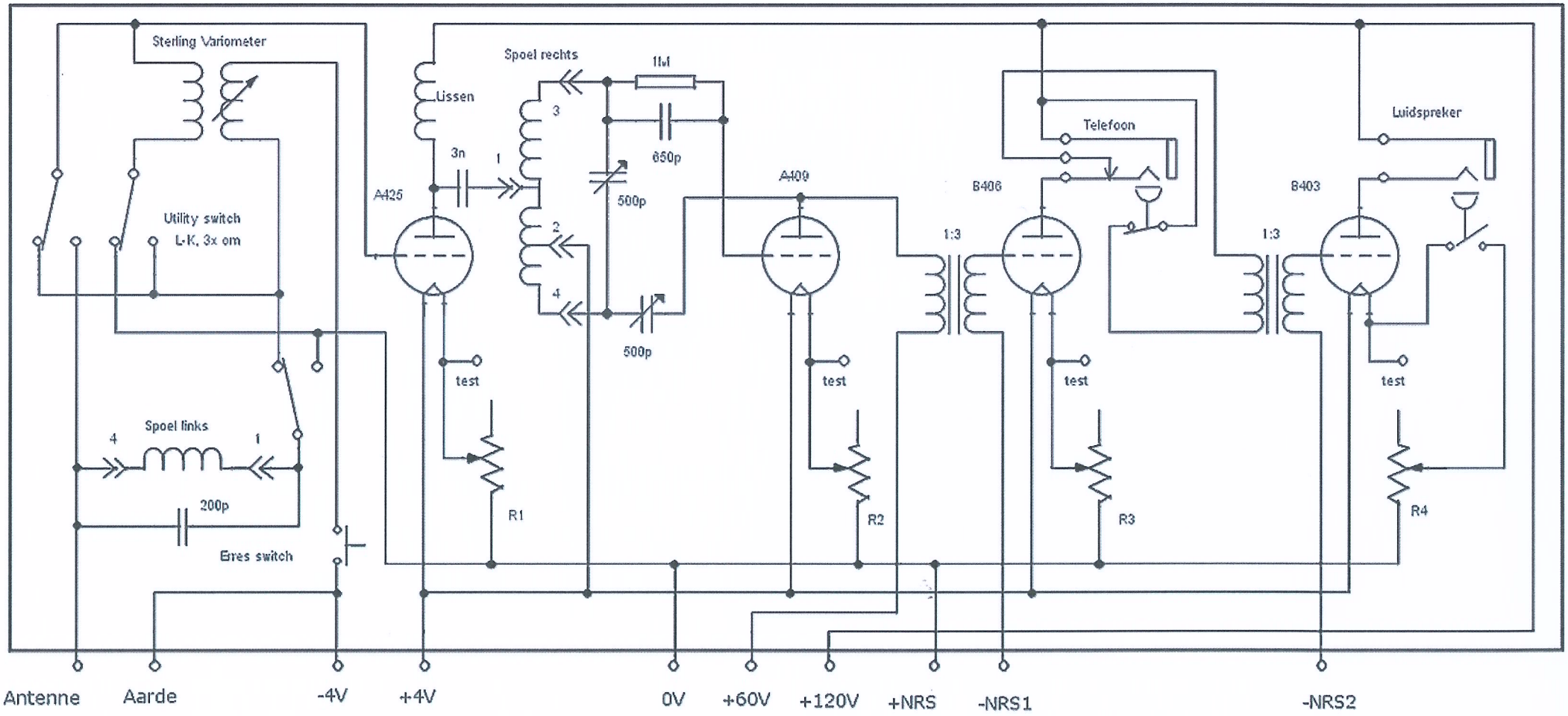

Van der Heem & Bloemsma
H&B IV, snr 2078, 3 jan 1927

© van der Heem & Bloemsma documentatie centrum ®
www.vanderheem.com